Element C26

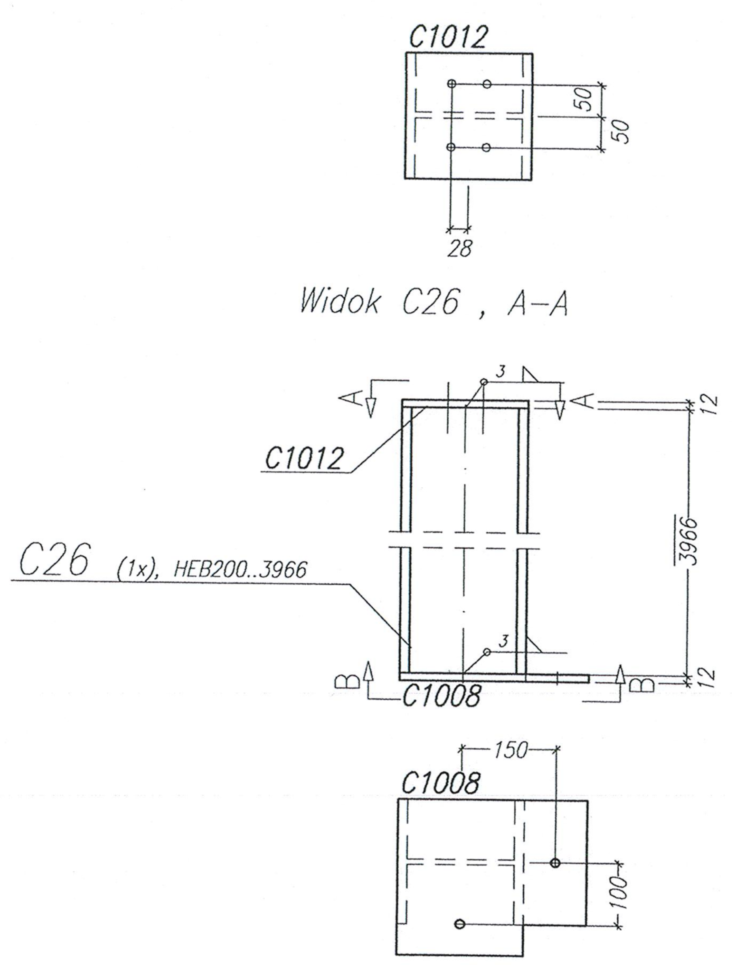

Widok C26 , A-A

Widok C26 , B-B

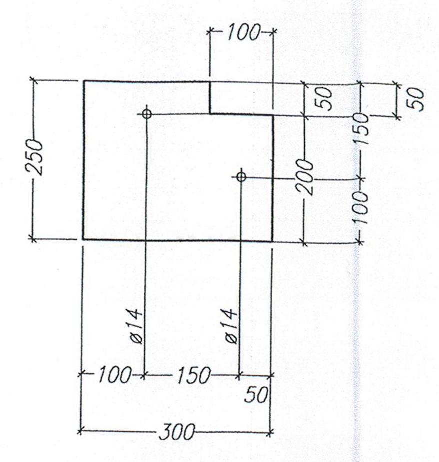

Pos. C1008

BL12*250 ..300

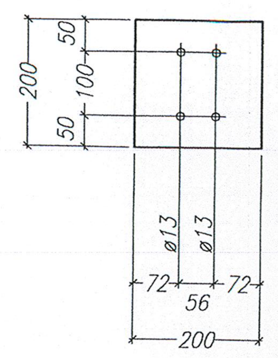

Pos. C1012

BL12*200 ..200

** Wykaz stali dla elementu– **Pos. C26** Razem 1 x Wykonać **

Nr.	Tnr	Pos.	Opis	Szt..	Profil	Materiał	Długość	Ciężar	Bem.
1	1	C26	SLUP	1	HEB200	St3S	3966	243.12	
2	1	C1008	BLACHA	1	BL12*250	St3S	300	7.07	
3	1	C1012	BLACHA	1	BL12*200	St3S	200	3.77	
Ciężar całkowity (kg)								253.95	
Wymiary elementu (H x B x L): 300 x 250 x 3990									

Element C27

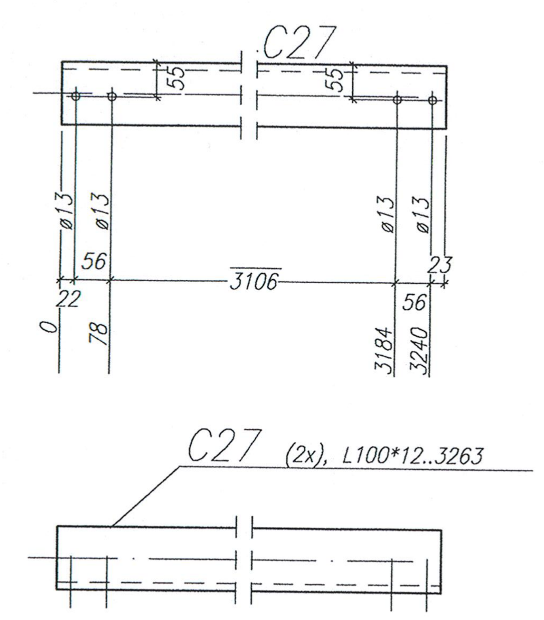

** Wykaz stali dla elementu– **Pos. C27** Razem 2 x Wykonać **

Nr.	Tnr	Pos.	Opis	Szt..	Profil	Materiał	Długość	Ciężar	Bem.
1	1	C27	STEZENIE	1	L100*12	St3S	3263	58.07	

Element C28

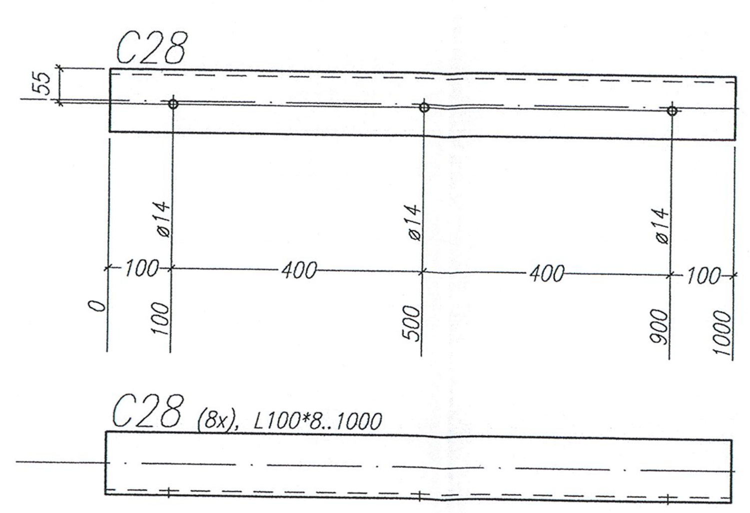

** Wykaz stali dla elementu– **Pos. C28** Razem 8 x Wykonać **

Nr.	Tnr	Pos.	Opis	Szt..	Profil	Materiał	Długość	Ciężar	Bem.
1	1	C28	PODPORA	1	L100*8	St3S	1000	12.20	

Element C29

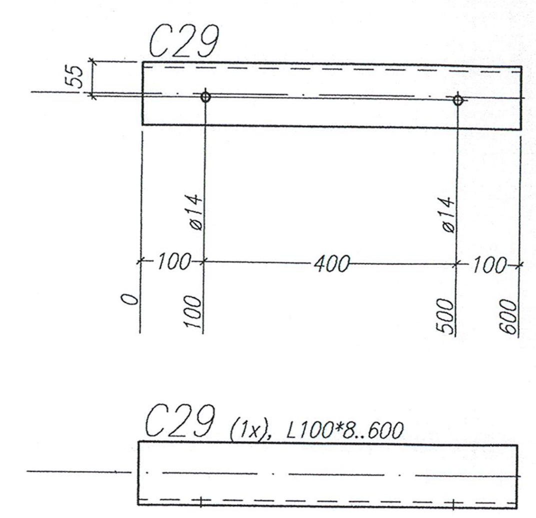

** Wykaz stali dla elementu– **Pos. C29** Razem 1 x Wykonać **

Nr.	Tnr	Pos.	Opis	Szt..	Profil	Materiał	Długość	Ciężar	Bem.
1	1	C29	PODPORA	1	L100*8	St3S	600	7.32	

Element C30

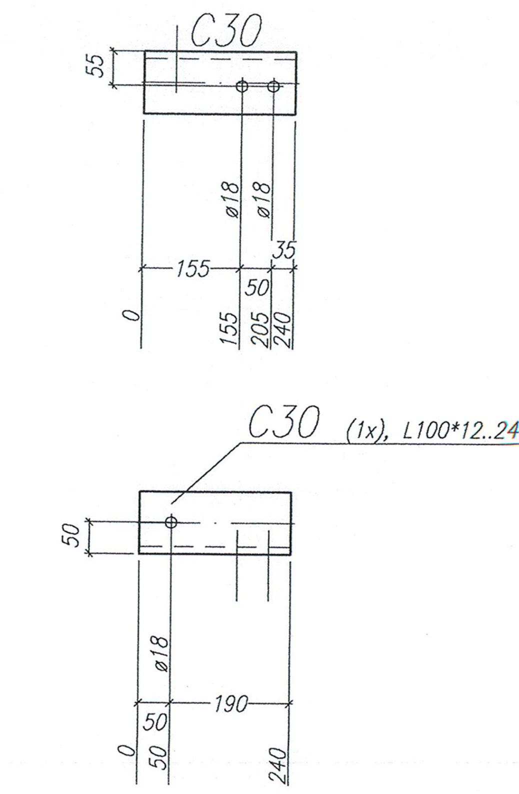

** Wykaz stali dla elementu– **Pos. C30** Razem 1 x Wykonać **

Nr.	Tnr	Pos.	Opis	Szt..	Profil	Materiał	Długość	Ciężar	Bem.
1	1	C30	MOCOWANIE	1	L100*12	St3S	240	4.27	

Element C33

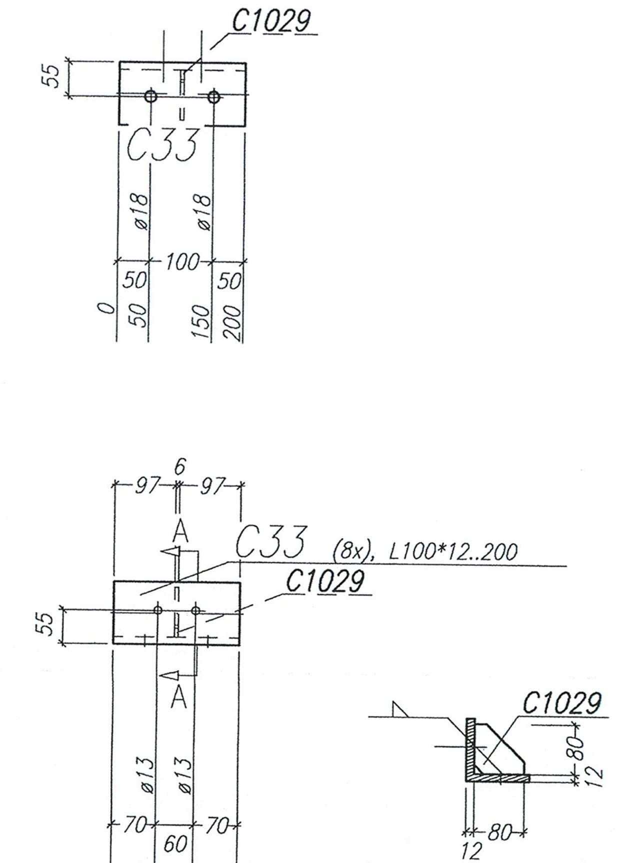

Widok C33 , A-A

** Wykaz stali dla elementu– **Pos. C33** Razem 8 x Wykonać **

Nr.	Tnr	Pos.	Opis	Szt..	Profil	Materiał	Długość	Ciężar	Bem.
1	1	C33	MOCOWANIE	1	L100*12	St3S	200	3.56	
2	1	C1029	BLACHA	1	BL6*80	St3S	80	.30	
Ciężar całkowity (kg)								3.86	
Wymiary elementu (H x B x L): 100 x 100 x 200									

Element C34

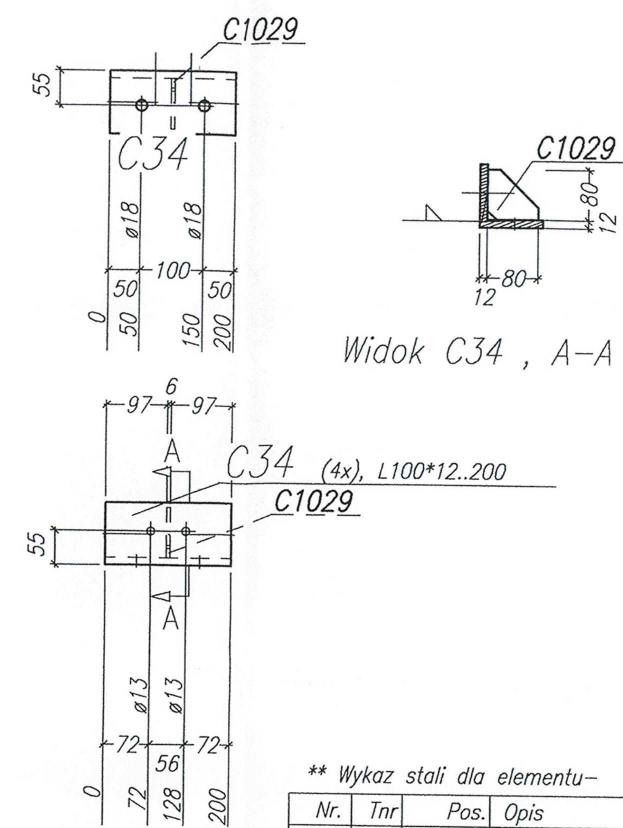

Widok C34 , A-A

** Wykaz stali dla elementu– **Pos. C34** Razem 4 x Wykonać **

Nr.	Tnr	Pos.	Opis	Szt..	Profil	Materiał	Długość	Ciężar	Bem.
1	1	C34	MOCOWANIE	1	L100*12	St3S	200	3.56	
2	1	C1029	BLACHA	1	BL6*80	St3S	80	.30	
Ciężar całkowity (kg)								3.86	
Wymiary elementu (H x B x L): 100 x 100 x 200									

Element C35

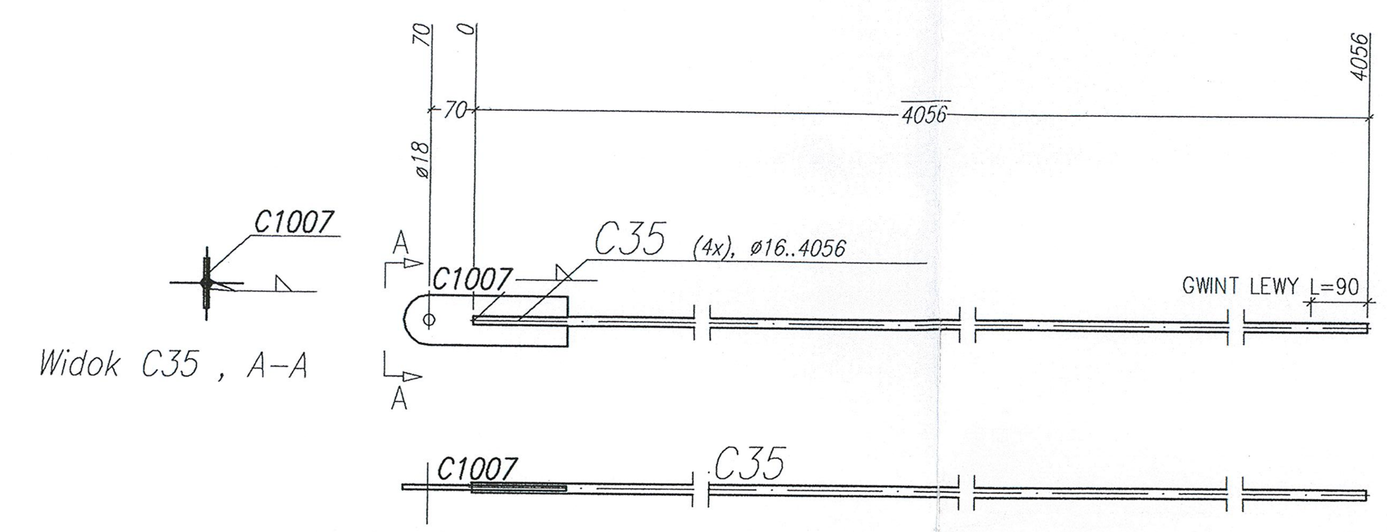

Widok C35 , A-A

** Wykaz stali dla elementu– **Pos. C35** Razem 4 x Wykonać **

Nr.	Tnr	Pos.	Opis	Szt..	Profil	Materiał	Długość	Ciężar	Bem.
1	1	C35	STEZENIE	1	ø16	St3S	4056	6.40	
2	1	C1007	BLACHA	1	BL8*260	St3S	80	1.31	
Ciężar całkowity (kg)								7.71	
Wymiary elementu (H x B x L): 16 x 80 x 4166									

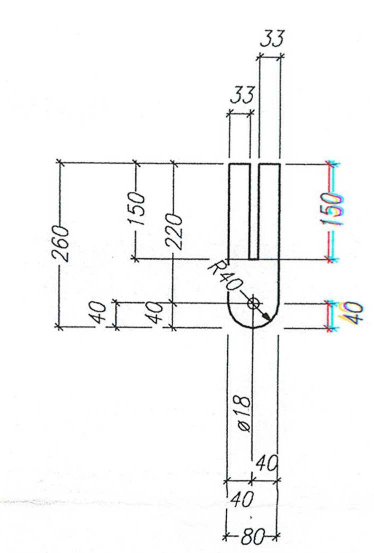

Pos. C1007

BL8*260 ..80

Element C31

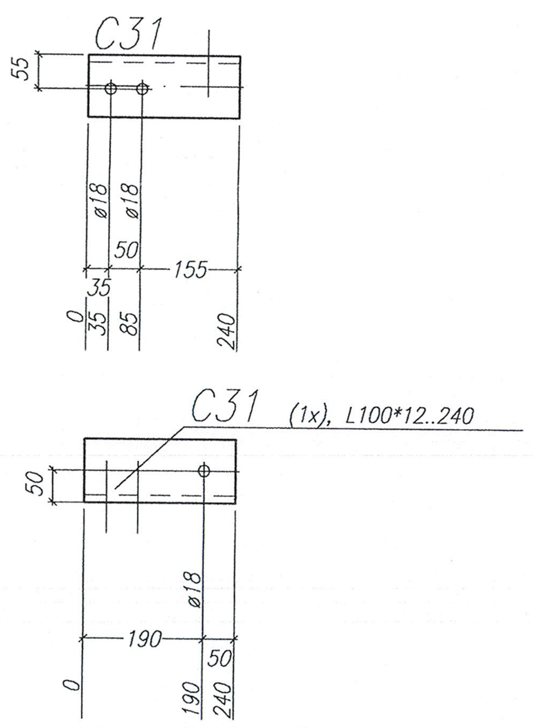

** Wykaz stali dla elementu– **Pos. C31** Razem 1 x Wykonać **

Nr.	Tnr	Pos.	Opis	Szt..	Profil	Materiał	Długość	Ciężar	Bem.
1	1	C31	MOCOWANIE	1	L100*12	St3S	240	4.27	

Element C32

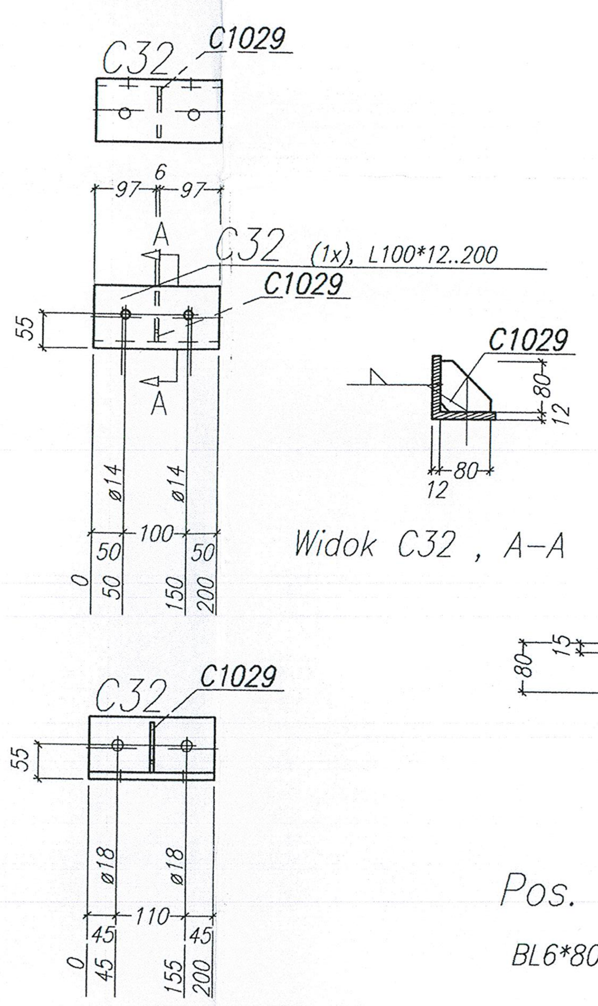

Widok C32 , A-A

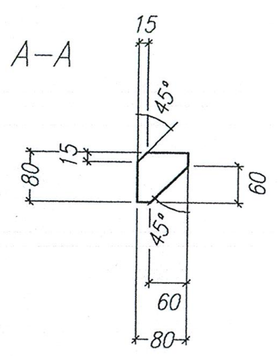

Pos. C1029

BL6*80 ..80

** Wykaz stali dla elementu– **Pos. C32** Razem 1 x Wykonać **

Nr.	Tnr	Pos.	Opis	Szt..	Profil	Materiał	Długość	Ciężar	Bem.
1	1	C32	PODPORA	1	L100*12	St3S	200	3.56	
2	1	C1029	BLACHA	1	BL6*80	St3S	80	.30	
Ciężar całkowity (kg)								3.86	
Wymiary elementu (H x B x L): 100 x 100 x 200									

Element C36

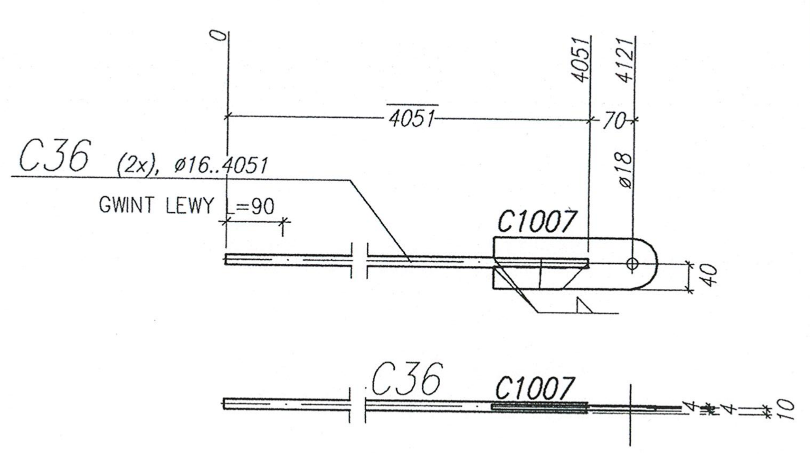

** Wykaz stali dla elementu– **Pos. C36** Razem 2 x Wykonać **

Nr.	Tnr	Pos.	Opis	Szt..	Profil	Materiał	Długość	Ciężar	Bem.
1	1	C36	STEZENIE	1	ø16	St3S	4051	6.39	
2	1	C1007	BLACHA	1	BL8*260	St3S	80	1.31	
Ciężar całkowity (kg)								7.70	
Wymiary elementu (H x B x L): 16 x 80 x 4161									

Element C37

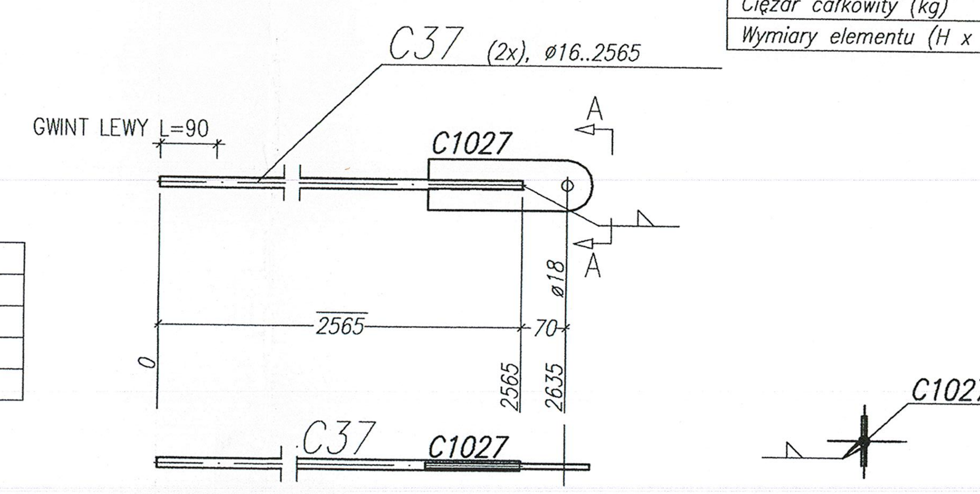

Widok C37 , A-A

** Wykaz stali dla elementu– **Pos. C37** Razem 2 x Wykonać **

Nr.	Tnr	Pos.	Opis	Szt..	Profil	Materiał	Długość	Ciężar	Bem.
1	1	C37	STEZENIE	1	ø16	St3S	2565	4.05	
2	1	C1027	BLACHA	1	BL8*80	St3S	260	1.31	
Ciężar całkowity (kg)								5.35	
Wymiary elementu (H x B x L): 16 x 80 x 2675									

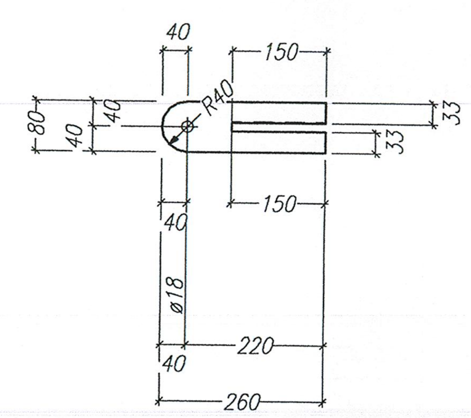

Pos. C1027

BL8*80 ..260

Element C38

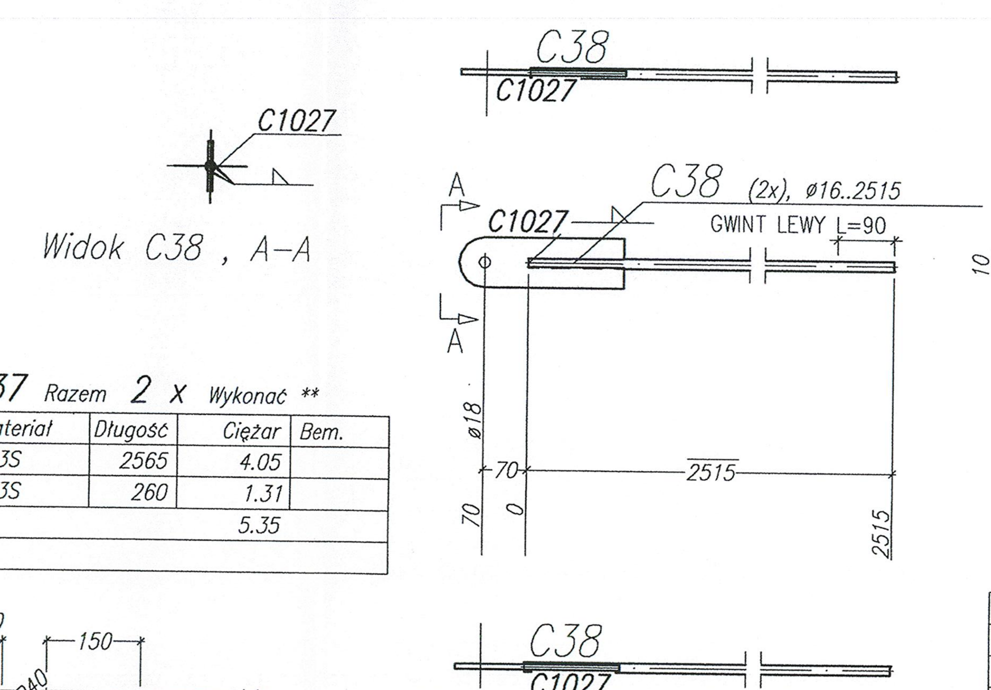

Widok C38 , A-A

** Wykaz stali dla elementu– **Pos. C38** Razem 2 x Wykonać **

Nr.	Tnr	Pos.	Opis	Szt..	Profil	Materiał	Długość	Ciężar	Bem.
1	1	C38	STEZENIE	1	ø16	St3S	2515	3.97	
2	1	C1027	BLACHA	1	BL8*80	St3S	260	1.31	
Ciężar całkowity (kg)								5.28	
Wymiary elementu (H x B x L): 16 x 80 x 2625									

Element C39

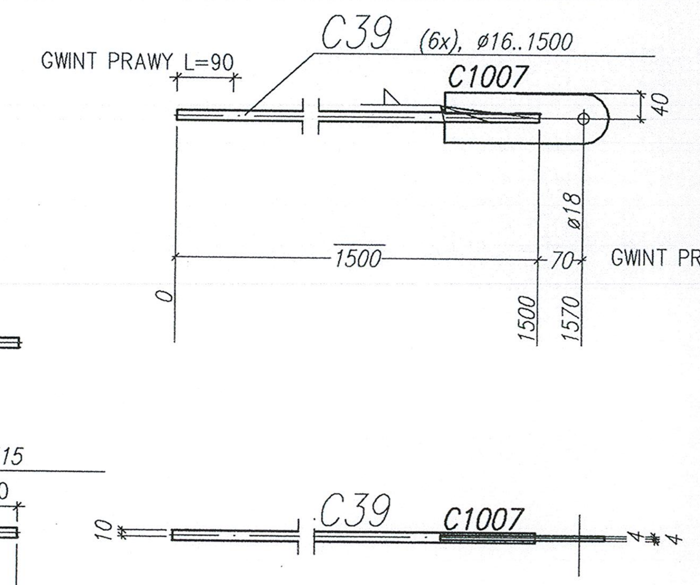

** Wykaz stali dla elementu– **Pos. C39** Razem 6 x Wykonać **

Nr.	Tnr	Pos.	Opis	Szt..	Profil	Materiał	Długość	Ciężar	Bem.
1	1	C39	STEZENIE	1	ø16	St3S	1500	2.37	
2	1	C1007	BLACHA	1	BL8*260	St3S	80	1.31	
Ciężar całkowity (kg)								3.67	
Wymiary elementu (H x B x L): 16 x 80 x 1610									

Element C40

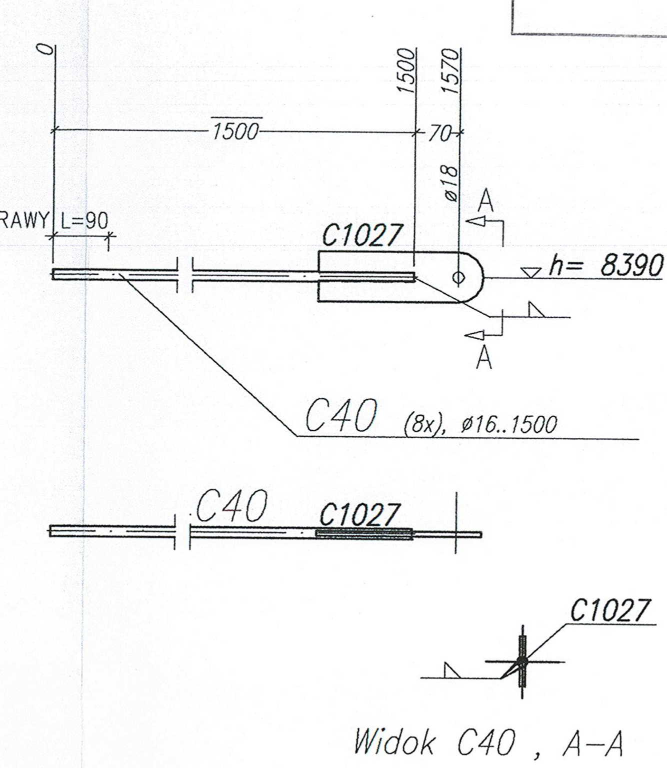

Widok C40 , A-A

** Wykaz stali dla elementu– **Pos. C40** Razem 8 x Wykonać **

Nr.	Tnr	Pos.	Opis	Szt..	Profil	Materiał	Długość	Ciężar	Bem.
1	1	C40	STEZENIE	1	ø16	St3S	1500	2.37	
2	1	C1027	BLACHA	1	BL8*80	St3S	260	1.31	
Ciężar całkowity (kg)								3.67	
Wymiary elementu (H x B x L): 16 x 80 x 1610									

DOKUMENTACJA POWYKONAWCZA	
Data	Podpis
07.01.2006	Kwasiborski

ALHBUD — Kierownik Budowy mgr inż. Marek Kwasiborski

SCHEMAT BUDYNKU

±0.000=81.70mnpW

INWESTYCJA	KOMPLEKS BIUROWO - LABORATORYJNO - PRODUKCYJNY STANISŁAWÓW PIERWSZY gm. NIEPORĘT
INWESTOR	AMMONO sp. z o.o. 00-377 Warszawa; ul. Czerwonego Krzyża 2/31
PROJEKT BUDOWLANY ARCHITEKTURA	AUTORSKA PRACOWNIA ARCHITEKTURY KURYŁOWICZ & ASSOCIATES SP. Z O.O. 03-908 Warszawa, ul. Berezyńska 25, tel. 616 37 98 (fax 99)
PROJEKT BUDOWLANY KONSTRUKCJA	Biuro Projektów Branżowe / Biuro Projektów Konstrukcji Budowlanych KIP Sp. z o.o.
PROJEKT WYKONAWCZY	PRACOWNIA PROJEKTOWA ARCHITEKTURY I KONSTRUKCJI OLYMPIC PLUS 01-313 Warszawa, ul. Karabeli 3

	Imię i nazwisko	Nr uprawnień	Podpis
Projektant	mgr inż. Paweł Łukaszewicz	St-858/83	
	mgr inż. Krzysztof Salus inż. Janusz Lisowski Krzysztof Sobolewski		
Sprawdził	mgr inż. Andrzej Kowalczyk	St-393/79	

BRANŻA	KONSTRUKCJA
FAZA	PROJEKT WYKONAWCZY
TREŚĆ RYSUNKU	Element C26 - C40. Rysunek warsztatowy
DATA	czerwiec 2005
SKALA	1:10
NUMER RYSUNKU	ST-0004/06
INDEKS	A
PROJEKT NR.	--